**Drošības paziņojums medicīnas darbiniekiem, atsauces Nr.: FFID ECN_003504.**

# STEIDZAMI: DROŠĪBAS PAZIŅOJUMS MEDICĪNAS DARBINIEKIEM

**FUJIFILM DR-XD1000(FDR Nano)**
**Pretpasākums balsta stiprināšanai**

Cien. klienti!

Esam konstatējuši iespējamu kļūmi mūsu ierīcei DR-XD1000 (FDR Nano).

Esam saņēmuši ziņojumu, ka, kustinot šo ierīci, balsta daļa kļuvusi nestabila, un saņēmuši ziņojumus, ka balsta kustības laikā balsts ir salūzis. Līdz šim neesam saņēmuši ziņojumus par jebkādiem nopietniem negadījumiem.

FUJIFILM ir izstrādājis remonta komplektu, lai stiprinātu balsta daļu, kas izraisa šādu atteici.
FUJIFILM vēlas iespējami drīz samazināt jebkādu iespējamo risku pacientiem.

Šī paziņojuma par drošību nolūks ir informēt Jūs par tālāk norādīto:

- kāda ir problēma un kādos apstākļos tā var rasties;
- darbībām, kas jāveic klientam/lietotājam, lai novērstu risku pacientiem;
- darbībām, kuras problēmu izlabošanai plāno veikt FUJIFILM.

**Šis dokuments satur svarīgu informāciju par drošu un pareizu aprīkojuma lietošanu turpmāk.**

## LŪDZU, IZLASIET UN IEVĒROJIET INSTRUKCIJAS

Nākamajā lapā sniegta detalizēta informācija par problēmu un norādes par veicamajām darbībām. **Lūdzu, ievērojiet instrukcijas, kas sniegtas sadaļā "DARBĪBAS, KAS JĀVEIC KLIENTAM/LIETOTĀJAM".**
Lūdzu, nododiet šo informāciju tiem, kam tā Jūsu organizācijā nepieciešama

Atvainojamies par radītajām neērtībām. FUJIFILM apņemšanās ir nodrošināt augstākās kvalitātes produktus un pakalpojumus. Jūsu apmierinātība ar FUJIFILM produktiem un līdz ar to mūsu reakcija uz šo problēmu ir ļoti svarīga.
Ja Jums ir kādi jautājumi saistībā ar šo problēmu, lūdzu, sazinieties ar vietējo FUJIFILM biroju.

Ar cieņu
FUJIFILM

**Drošības paziņojums medicīnas darbiniekiem, atsauces Nr.: FFID ECN_003504.**

---

**Visiem FUJIFILM meitasuzņēmumiem, filiālēm un izplatītājiem:**

**LŪDZU, NORĀDIET VIETĒJO KONTAKTINFORMĀCIJU ŠEIT!**

# STEIDZAMI: DROŠĪBAS PAZIŅOJUMS MEDICĪNAS DARBINIEKIEM

**FUJIFILM DR-XD (FDR Nano)**

## SKARTIE IZSTRĀDĀJUMI

DR-XD1000 ar sērijas Nr., kurā pēdējie 4 cipari ir 1993 vai mazāk; detalizētas norādes DR-XD1000 sērijas numura identificēšanai skatiet pielikumā.

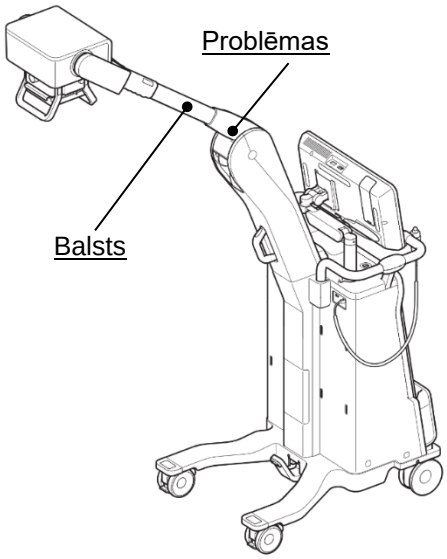


## PROBLĒMAS APRAKSTS

Esam saņēmuši ziņojumu, ka, kustinot šo ierīci, balsta daļa kļuvusi nestabila un balsta kustības laikā balsts ir salūzis. Šī iemesla dēļ mēs veiksim labojumus balsta stiprības paaugstināšanai. Līdz šim neesam saņēmuši ziņojumus par jebkādiem nopietniem negadījumiem.

## SKARTIE IZSTRĀDĀJUMI

**<aizpildīt katrai valstij vai pievienot pielikumu>**

| | Valsts | Izstrādājuma kods | Sērijas Nr. |
|---|---|---|---|
| | | | |
| | | | |
| | | | |
| | | | |

## DARBĪBAS, KAS JĀVEIC KLIENTAM/LIETOTĀJAM

1) Lai novērstu jebkādus nopietnus negadījumus pacientiem un lietotājiem, pirms lietošanas veiciet pārbaudi atbilstoši **pielikumā** sniegtajām norādēm. Ja pārbaudē pirms izstrādājuma lietošanas konstatējat kādas novirzes no normas, nekavējoties pārtrauciet izstrādājuma lietošanu un sazinieties tieši ar mums.
2) Sadarbībā ar FUJIFILM servisa inženieri ieplānojiet vizīti, lai veiktu balsta stiprības paaugstināšanas pasākumus.
3) Aizpildiet atsauksmes veidlapu ar atbilstošos informāciju un nosūtiet to e-pastā.

## FUJIFILM PLĀNOTĀS DARBĪBAS

FUJIFILM servisa inženieris sazināsies ar visām medicīnas iestādēm, kurās uzstādīti attiecīgie izstrādājumi, lai vienotos par vizīti kļūdas izlabošanai un atbilstošu pasākumu veikšanai.

# DROŠĪBAS PAZIŅOJUMS MEDICĪNAS DARBINIEKIEM

## Klienta atsauksmes veidlapa

***STEIDZAMI! LŪDZU, AIZPILDIET ŠO VEIDLAPU UN NOSŪTIET FUJIFILM, CIK DRĪZ IESPĒJAMS***

uz e-pasta adresi xxxx

Klienta vārds/iestādes nosaukums:

Adrese:

Instrumenta sērijas numurs:

| Izstrādājuma kods | Sērijas Nr. |
|---|---|
| | |
| | |
| | |
| | |

☐Es apliecinu, ka esmu saņēmis un izprotu pievienoto paziņojumu.

☐Šis paziņojums neattiecas uz manu iestādi.

☐Ierīce ir pārsūtīta uz citu organizāciju.

**Klienta vārds:**

**Amats:**

**Paraksts:**

**Datums:**

**Tālruņa numurs:**

**Ja Jūsu kontaktinformācija ir nepareiza, lūdzu, izlabojiet to tālāk:**

**Klienta vārds/iestādes nosaukums:**

**Adrese:**

**Lūdzu, nosūtiet aizpildīto veidlapu pa faksu vai e-pastu:**

**Visiem FUJIFILM meitasuzņēmumiem, filiālēm un izplatītājiem:**

**FAKSS: LŪDZU, ŠEIT IERAKSTIET ATTIECĪGO NUMURU**

**E-pasta adrese: LŪDZU, ŠEIT IERAKSTIET ATTIECĪGO ADRESI**

**PIELIKUMS**

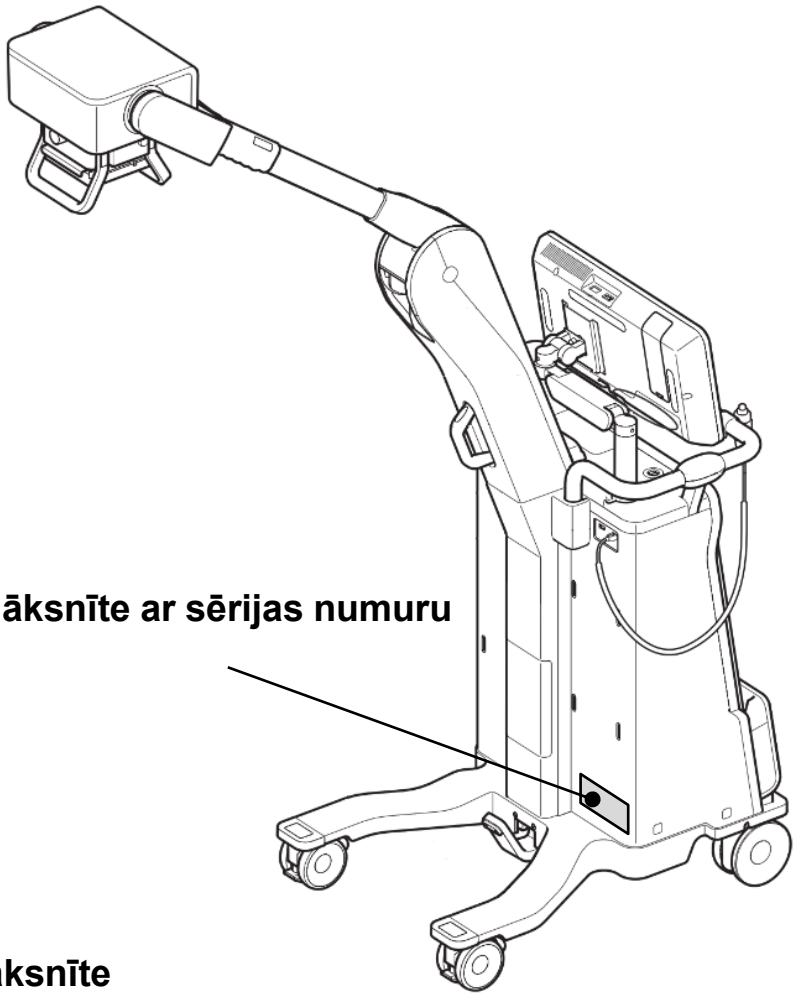


## Nosaukuma plāksnīte

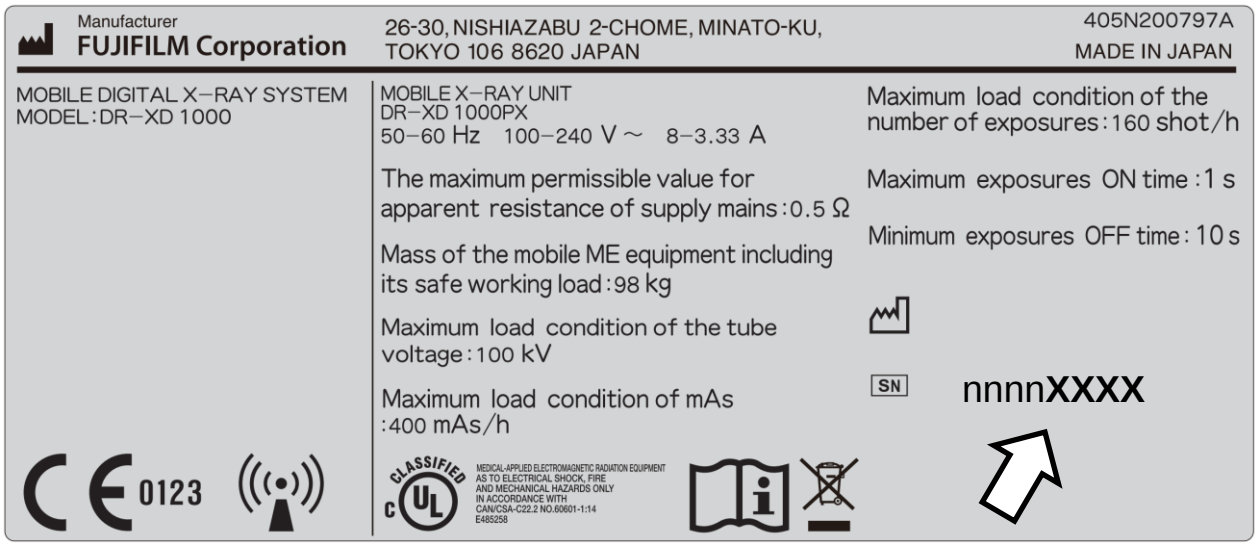


Šis drošības paziņojums medicīnas darbiniekiem attiecas uz iekārtām, kuru SN pēdējie četri cipari (XXXX) ir 1993 vai mazāk. Uz iekārtām, kuru SN pēdējie 4 cipari (XXXX) ir 1994 vai vairāk, šis paziņojums neattiecas.

**Drošības paziņojums medicīnas darbiniekiem, atsauces Nr.: FFID_20200908(Fujifilm ID)**

1. Iestatiet ritenīšu fiksēšanas pedāli pozīcijā [Uz leju] un nostipriniet rentgena ratiņus.

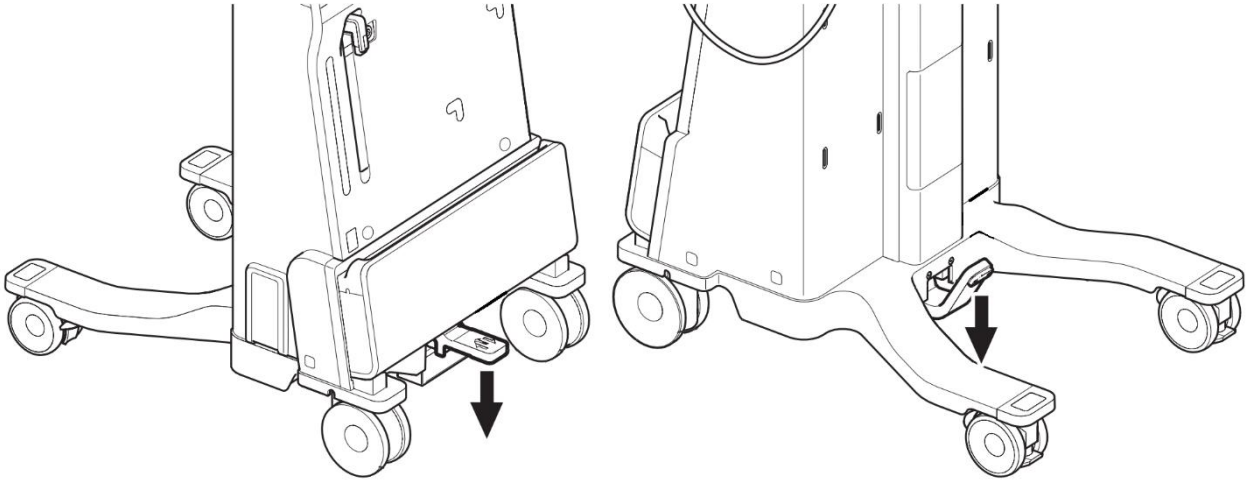

2. Novietojiet balstu sākuma pozīcijā.

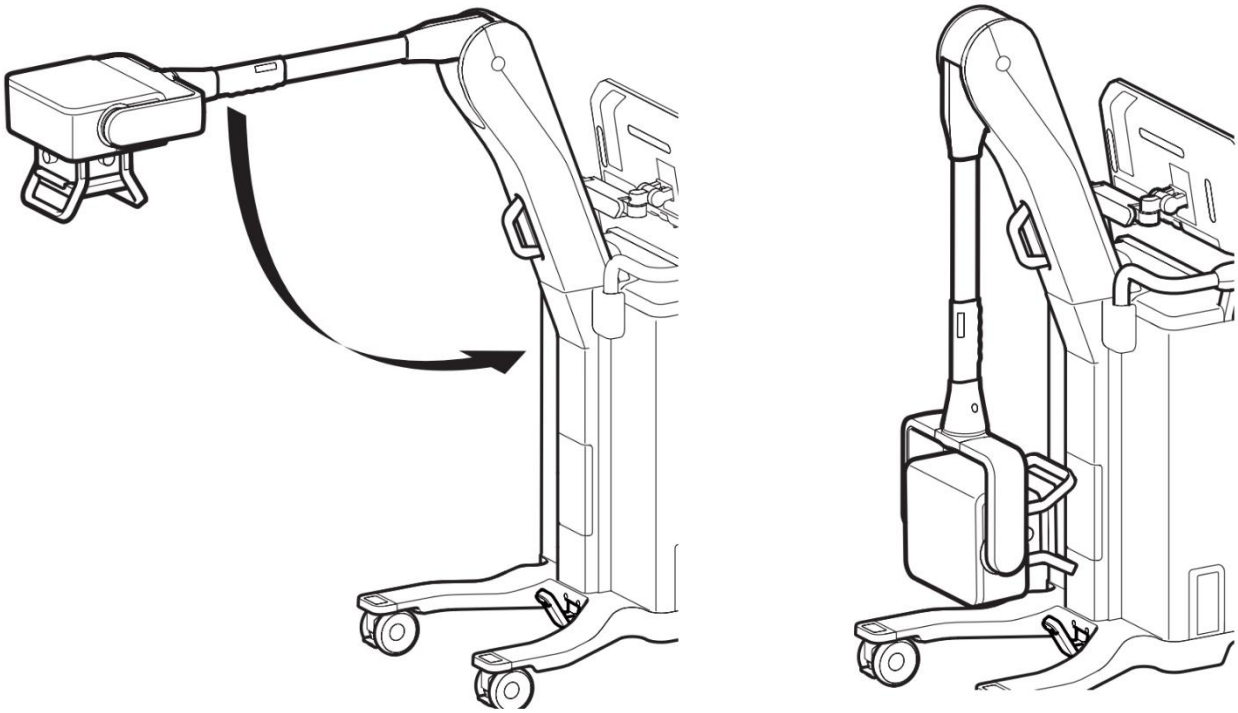

**Drošības paziņojums medicīnas darbiniekiem, atsauces Nr.: FFID_20200908(Fujifilm ID)**
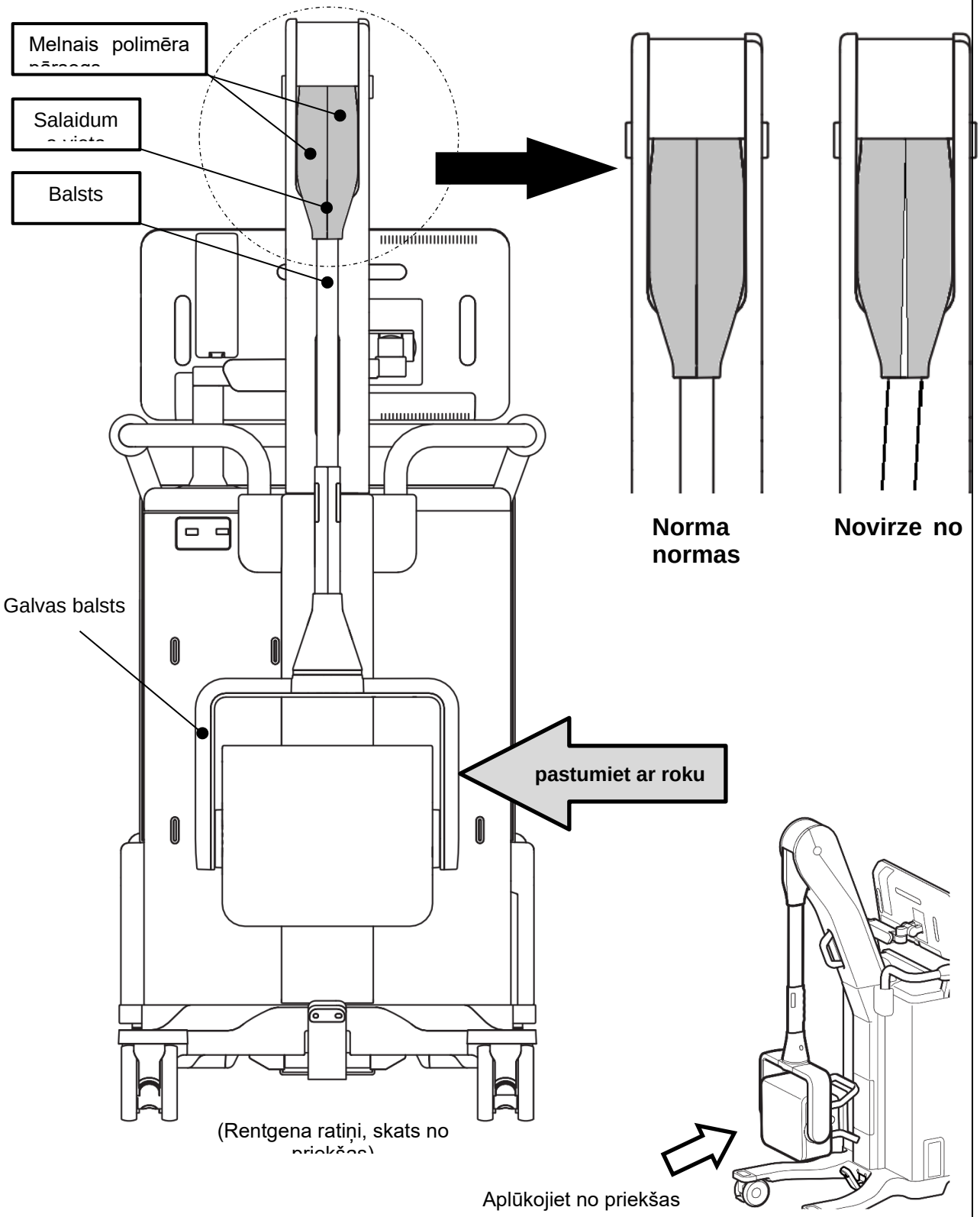
3. Pastumiet galvas balstu sāņus un skatā no priekšpuses pārbaudiet tālāk norādīto.
   Ja konstatējat kādas novirzes no normas, pārtrauciet lietot izstrādājumu un sazinieties, izmantojot 1. lapā norādīto kontaktinformāciju.
   (1) Pārliecinieties, ka sprauga polimēra pārsegā nepaplašinās.
   (2) Pārliecinieties, ka balsts nesaliecas attiecībā pret polimēra pārsegu.